ճակատի ֆրագմենտ Մ1:50

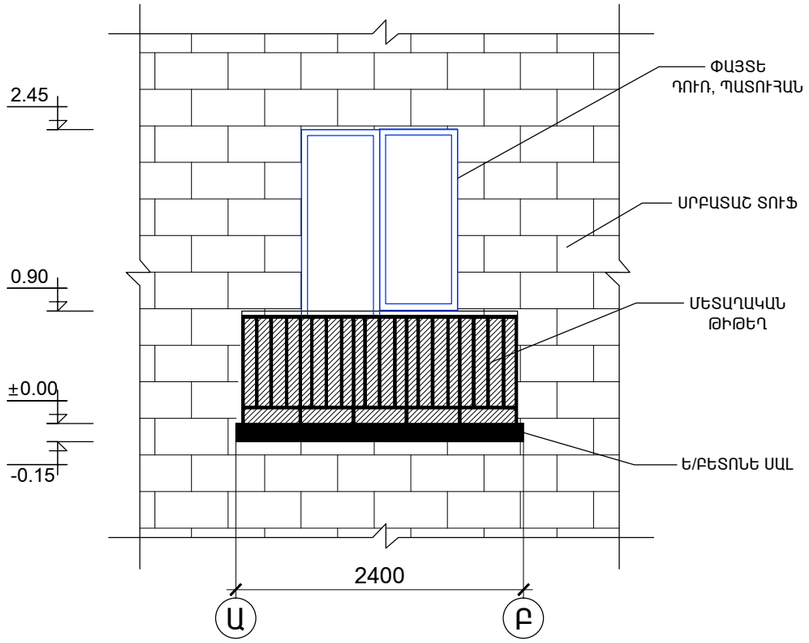

ճակատ 1 - 1 Մ1:50

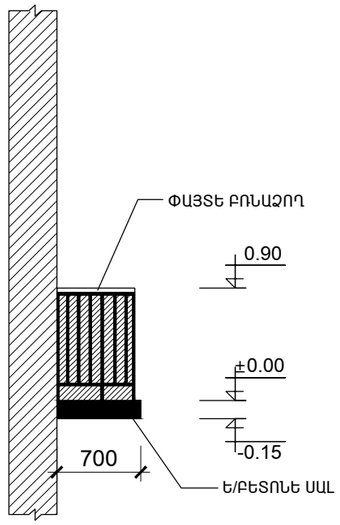

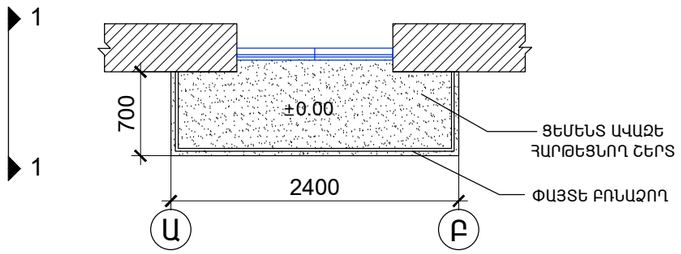

NN	ԱՆՎԱՆՈՒՄԸ	ՉԱՓԻ ՄԻԱՎՈՐ	ՔԱՆԱԿ
1	կերամիկական սալերով հատակների քանդում	$մ^2$	1.68
2	պատշգամբի սալի պաշտպանիչ շերտի քանդում	$մ^2$	1.68
3	անցքերի իրականացում սալերում φ30 մմ	հատ	10
4	անցքերի բետոնացում	$մ^3$	0.003
5	շին աղբի մաքրում բարձում ինքնաթափ մեքենա և տեղափոխում 15 կմ	տն	0.2
6	ե/բ սալի վնասված պաշտպանիչ շերտի բետոնացում B20 դասի բետոնով	$մ^3$	0.06
7	փայտե բռնաձողերի տեղադրում 60x30 մմ չափերի	գմ	3.8
8	ջրամեկուսիչ շերտի իրականացում	$մ^2$	1.68
9	մետաղական ցանցի պատրաստում և տեղադրում ձգաձողերի ամրացումով	$մ^2$	1.68
10	ամրան A-I φ6	կգ	3.4
11	ամրան Bp φ5	կգ	2.3
12	հարթեցնող շերտի իրականացում 30 մմ հաստությամբ	$մ^2$	1.68
13	կերամիկական սալերով հատակների պատրաստում	$մ^2$	1.68
14	ցեմենտավազե սվաղի իրականացում ցանցով սալի կողերի և տակի մասերի	$մ^2$	2.51
15	պատշգամբի սալի կողերի և տակի մասերի ներկում ֆասադային ներկով ծեփամածկումով	$մ^2$	2.51
16	մետաղական ճաղավանդակների և թիթեղյա պատնեշների յուղաներկում	$մ^2$	6.84
17	փայտե բռնաձողերի յուղաներկում	$մ^2$	0.68
18	վերամբարձի շահագործում	մ/ժ	6

				ՊԱՏՎԻՐԱՏՈՒ՝ ԵՔ-ՊԸՇՁԲ-14/105			
ՏՆՕՐԵՆ	Հ. ԼԵՎՈՆՅԱՆ			ԵՐԵՎԱՆ ՔԱՂԱՔԻ ՔԱՆԱՔԵՌ-ՋԵՅԹՈՒՆ ՎԱՐՉԱԿԱՆ ՇՐՋԱՆ ՍԱՐԿԱՎԱԳԻ 149 ՇԵՆՔ, ԲՆ 11	ՓՈՒԼ	ԹԵՐԹ	ԹԵՐԹԵՐ
ՃԱՐՏ.	Ս. ՍԱՐԳՍՅԱՆ				ԱՆ	Ճ-11	37
					«ՀԱՄԱՇԻՆ ՆԱԽԱԳԻԾ» ՍՊԸ		
				ՃԱՐՏԱՐԱՊԵՏԱԿԱՆ ՄԱՍ			